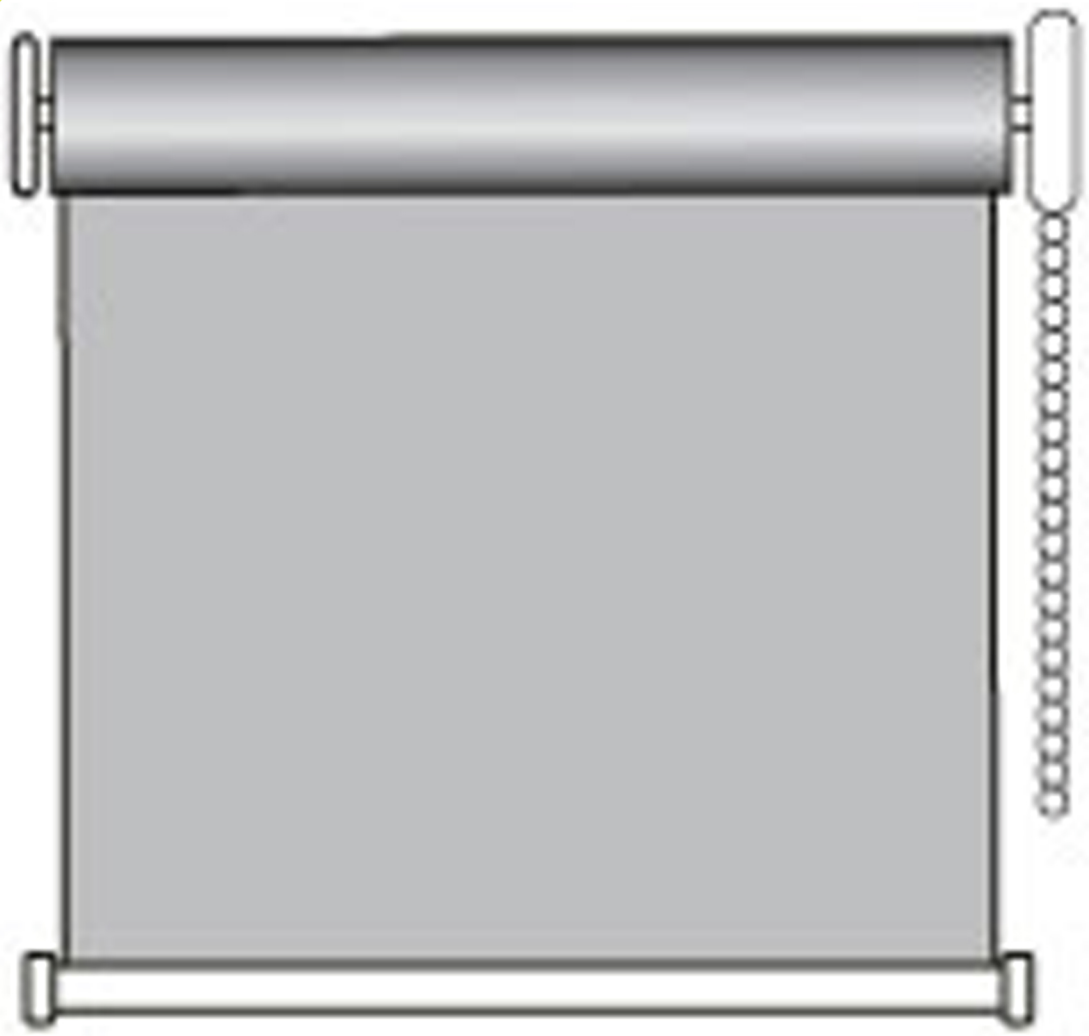

Montagevejledning
Rullegardin - UNIG med kædetræk og evt. type 2 profil
Nr. 1.22

UNIGgardin • Dyrehavevej 17 • DK-5800 • +45 7020 2255 • info@uniggardin.dk

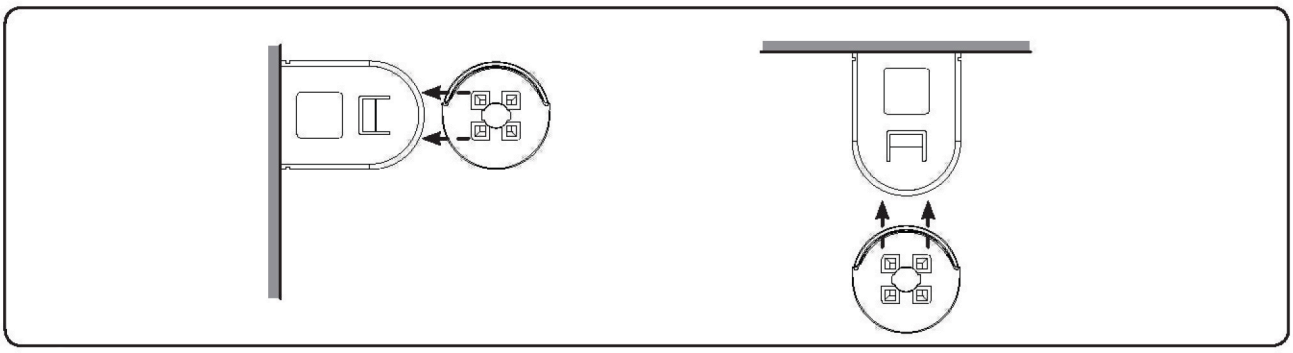

Montering

Beslaget skal monteres så ydersiderne har samme breddemål, som det breddemål du har oplyst ved bestilling.

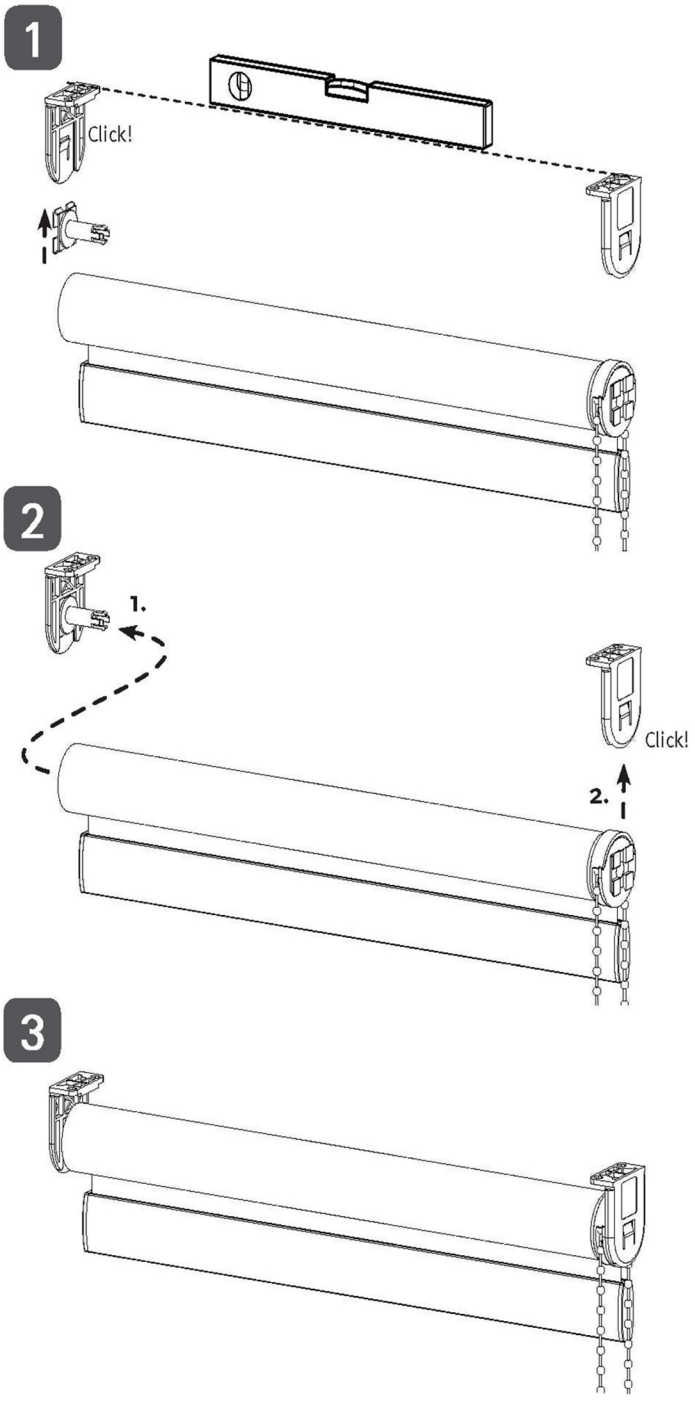

Montering med beslag til plastvinduer

1. Afstanden mellem klemmebeslagene på vinduesrammen findes, og beslagene skrues fast.
2. Hæng wire med låsering op i henholdsvis holder eller klemmebeslag. Afkort wiren under låseringen til den ønskede længde. Korriger ved at forskyde låseringens wirespænding. Strams låseringen. Skyd afdækningen op.

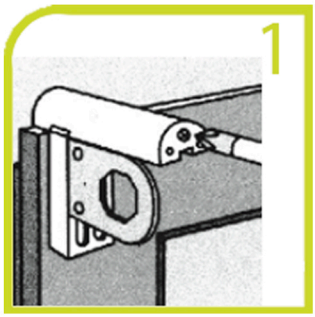

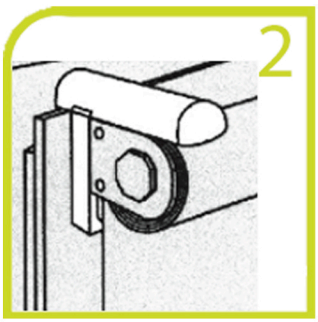

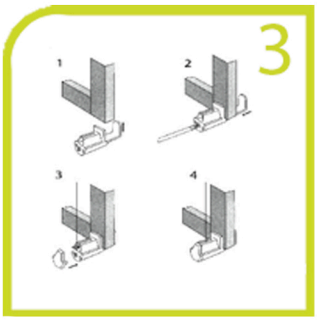

Monteringsvejledning til rullegardin Type 2

Montering med clips/vinkelbeslag

Ved montering med clips el. vinkelbeslag til profilbeslag skal du sikre dig, at afstanden mellem beslaget og enden af rullegardinet udgør minimum 50-150 mm.

Rullegardin **vandret** montere.

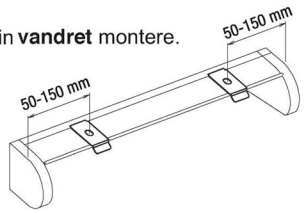

Vægmontering med clip

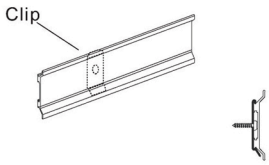

Loftmontering med clip

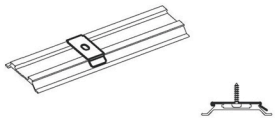

Clips rullegardinet ind

Sæt op til vægmontering

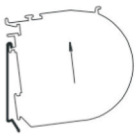

einclippe

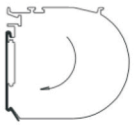

Sæt op til loftmontering

einclippe

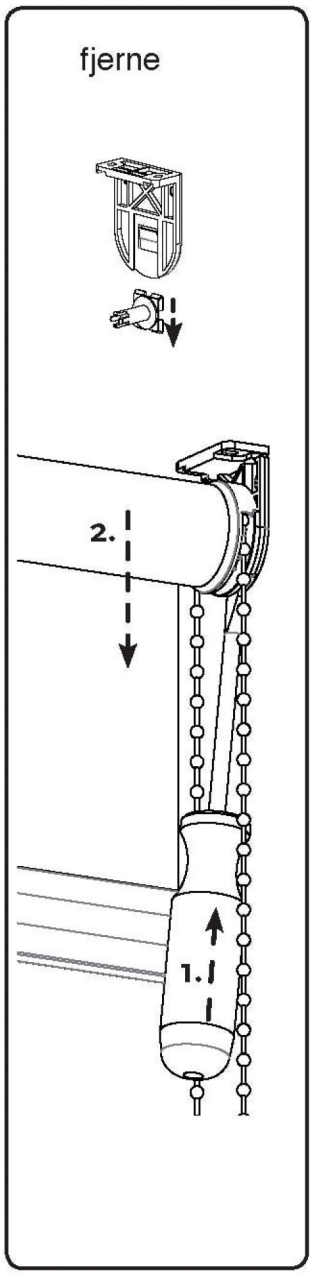

Afmontering

Hvis rullegardinet skal afmonteres igen, føres en lille skruetrækker ind på skydestykket for at løsne det fra rullen.

Har du brug for yderligere vejledning?
Monteringsfilm: http://www.youtube.com/watch?v=kRs5ldwetag
Justering af rullegardin: http://www.youtube.com/watch?v=JvyqfYnWs0Q
Tilslutning af motor: http://www.youtube.com/watch?v=F6MtDKpQjxg
Stramning af fjeder: http://www.youtube.com/watch?v=3-BGCHqHNqA

Hvis du oplever problemer med dit rullegardin, så kan du finde svar på en rækkke ofte stillede spørgsmål her:
www.uniggardin.dk/content/17-faq-rullegardiner